# ПАСПОРТ

## ПРЕДОХРАНИТЕЛЬНО-
## -ЗАПОРНЫЙ КЛАПАН
## SV

geca
CAVAGNA INDUSTRIE

# СОДЕРЖАНИЕ

1. ОБЩЕЕ ОПИСАНИЕ ..... 3
2. ОПИСАНИЕ И ГАБАРИТНЫЕ РАЗМЕРЫ ..... 3
3. ТЕХНИЧЕСКИЕ ХАРАКТАРИСТИКИ ..... 4
4. ОПИСАНИЕ КОДА ..... 5
5. ДИАПАЗОН ПРУЖИН ..... 5
6. УСТАНОВКА ..... 5
7. ВЗВОД ПЗК И НАСТРОЙКА ДАВЛЕНИЯ ..... 6
8. ОБСЛУЖИВАНИЕ ..... 7
9. ГРАФИК ПОТЕРИ ДАВЛЕНИЯ ..... 8
10. ТРАНСПОРТИРОВКА ..... 10
11. ХРАНЕНИЕ ..... 10
12. КОМПЛЕКТНОСТЬ ..... 10
13. ГАРАНТИЙНЫЕ ОБЯЗАТЕЛЬСТВА ..... 10
14. ИНФОРМАЦИЯ О ПРОДАЖЕ ..... 11

## 1. ОБЩЕЕ ОПИСАНИЕ

Клапаны предохранительные запорные (ПЗК) серии SV предназначены для автоматического прекращения подачи при повышении или понижении контролируемого давления газа относительно установленных значений.

Клапаны ПЗК автоматически закрываются при выходе контролируемого давления за установленные пределы. Открытие запорных клапанов производится вручную. Произвольное открытие клапанов исключено.

Клапан изготавливается максимальным давлением в 6 Бар.

## 2. ОПИСАНИЕ И ГАБАРИТНЫЕ РАЗМЕРЫ

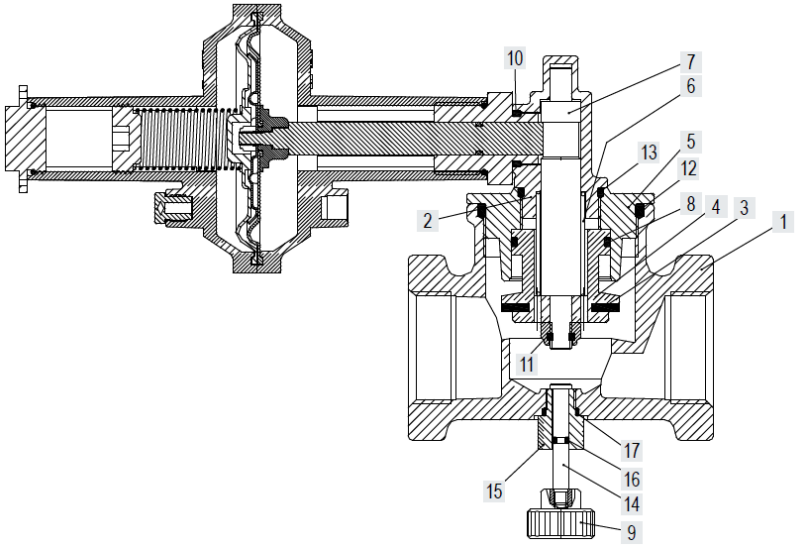


1.Корпус
2.Верхний корпус
3.Прокладка
4.Затвор
5.Гайка
6.Пружина
7.Поршень
8. Уплотнительное кольцо
9.Рукоятка перезапуска
10.Уплотнительное кольцо
11.Регулировочный винт
12.Уплотнительное кольцо
13.Уплотнительное кольцо
14.Поршень
15.Фитинг
16.Уплотнительное кольцо
17.Уплотнительное кольцо

| Модель | Диа-метр | Соеди-нение | Материал корпуса | Вес, кг | AxBxC, мм |
|---|---|---|---|---|---|
| SV015-6B-OPSO | DN 15 | резьба | латунь | 1,1 | 165*234*78 |
| SV020-6B-OPSO | DN 20 | резьба | латунь | 1,05 | 165*234*78 |
| SV025-6B-OPSO | DN 25 | резьба | латунь | 1,45 | 165*234*78 |
| SV032-6B-OPSO | DN 32 | резьба | латунь | 2,85 | 197*245*114 |
| SV040-6B-OPSO | DN 40 | резьба | латунь | 2,65 | 197*245*114 |
| SV050-6B-OPSO | DN 50 | резьба | латунь | 3,80 | 205*252*139 |
| SVD50-6B-OPSO | DN 50 | фланец | латунь | 3,80 | 205*252*139 |
| SVD65-6B-OPSO | DN 65 | фланец | алюминий | 11,23 | 395*350*308 |
| SVD80-6B-OPSO | DN 80 | фланец | алюминий | 12,65 | 400*350*310 |
| SVD100-6B-OPSO | DN 100 | фланец | алюминий | 13,12 | 425*350*315 |

## 3. ТЕХНИЧЕСКИЕ ХАРАКТАРИСТИКИ

| | |
|---|---|
| Максимальное давление | 0,6 Мпа (6 бар) |
| Время закрытия | < 1 сек |
| Соединение | - резьбовое: DN15-DN50 в соответствии -ISO228<br>- фланцевое: DN50-DN100 PN16 |
| Диапазон настройки | 6-70 кПа (60 - 700 мбар) |
| Рабочая среда | Неагрессивные газы типов 1,2 и 3 и воздух |
| Рабочая температура | -40°C до + 60°C |
| Класс герметичности | A |
| Степень защиты | IP65 |
| Материалы изделия | **Корпус:** Латунь ST-CW617N – EN 12420 – Желтая окраска для DN15-DN50, Алюминий для DN65-DN100<br>**Мембраны:** бутадиен-нитрильный каучук (NBR)<br>**Внутренние компоненты:** Латунь |

**Стандартная пружина в комплекте 20-70 кПа ( 200 – 700 мбар),**

## 4. ОПИСАНИЕ КОДА

**SV 0 32 -6B -ORSO**

1 2 3 4 5

| | |
|---|---|
| 1 SV = Предохранительно-запорный клапан | 3 РАЗМЕРЫ:<br>15 = Ду 15<br>20 = Ду 20<br>25 = Ду 25<br>32 = Ду 32<br>40 = Ду 40<br>50 = Ду 50<br>65 = Ду 65<br>80 = Ду 80<br>100 = Ду 100 |
| 2 СОЕДИНЕНИЕ:<br>0 = Резьбовое<br>D= Фланцевое | |
| 4 ДАВЛЕНИЕ:<br>6B = 0,6МПа | |
| 5 МАКС. ДАВЛЕНИЕ:<br>OPSO = 20-70 Кпа | |

## 5. ДИАПАЗОН ПРУЖИН

**Диапазоны настройки срабатывания ПЗК, задаваемые пружинами**

| Настройка срабатывания | Код пружины | Цвет | Диапазон, кПа |
|---|---|---|---|
| **по макс. (OPSO)** | **SPB2-O** | Черный | 15-25 |
| | **SPG2-O** | Зеленый | 30-50 |
| | **SPBR2-O** | Коричневый | 50-70 |
| **по мин. (URSO)** | **SPY2-U** | Жёлтый | 0.5-1.4 |
| | **SPN2-U** | Нейтральный | 3-6 |

## 6. УСТАНОВКА

Клапан пригоден для применения в помещениях зоны 1 согласно классификации взрывоопасных зон по ГОСТ Р 51330.9-99. Определение взрывоопасных зон см. в ГОСТ Р 51330.9-99.

Клапан нельзя устанавливать в местах, в которых окружающая среда разрушающе действует на алюминий, сталь и каучук.

**Внимание!** Установка прибора и снятие его с эксплуатации должны выполняться только квалифицированным персоналом.

Монтаж и подключение клапана выполняться в соответствии с «Правилами безопасности систем газораспределения и газопотребления» ПБ 12-529-03.

Порядок действий по монтажу клапана:

1) Перед монтажом необходимо убедиться, что газ отключен.
2) Проверить, что входное давление в системе не превышает максимального значения изделия.
3) ПЗК должен быть установлен до регулятора давления газа.
4) ПЗК должен быть установлен так, чтобы стрелка на корпусе была направлена в сторону газового прибора.
5) Допустимое монтажное положение клапана – горизонтальное с максимальным углом 90°.
6) В трубопровод после регулятора врезается импульсная линия из медной трубки, другой конец подключается к патрубку с соединением G 1/8.

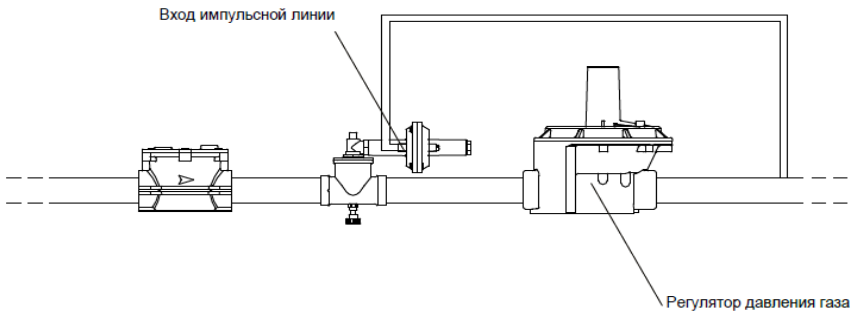


7) После монтажа необходимо проверить герметичность системы.

## 7. ВЗВОД ПЗК И НАСТРОЙКА ДАВЛЕНИЯ

Убедитесь в наличии давления в системе.

Открутите регулировочную крышку (1) для доступа к прижимному устройству пружины (2).

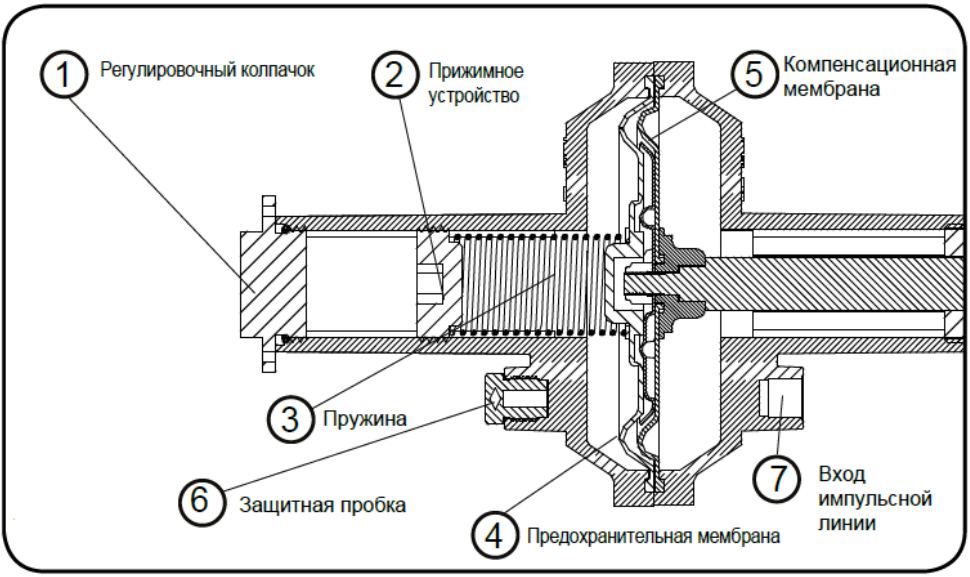


Давление на выходе отрегулируйте вращением прижимного устройства используя шестигранник на 10 мм, поверните регулирующий винт по часовой стрелке чтобы увеличить давление и против часовой стрелке, чтобы уменьшить давление.

После завершения регулировки закрутите регулировочный колпачок.

Для того, чтобы произвести ручной сброс ПЗК необходимо

1) Убедитесь, что поток газа после клапана перекрыт.
2) Нажмите на рычаг сброса

## 8. ОБСЛУЖИВАНИЕ

Работа ПЗК должна периодически проверяться.

Все операции по техническому обслуживанию должны выполняться квалифицированным персоналом.

# 9. ГРАФИК ПОТЕРИ ДАВЛЕНИЯ

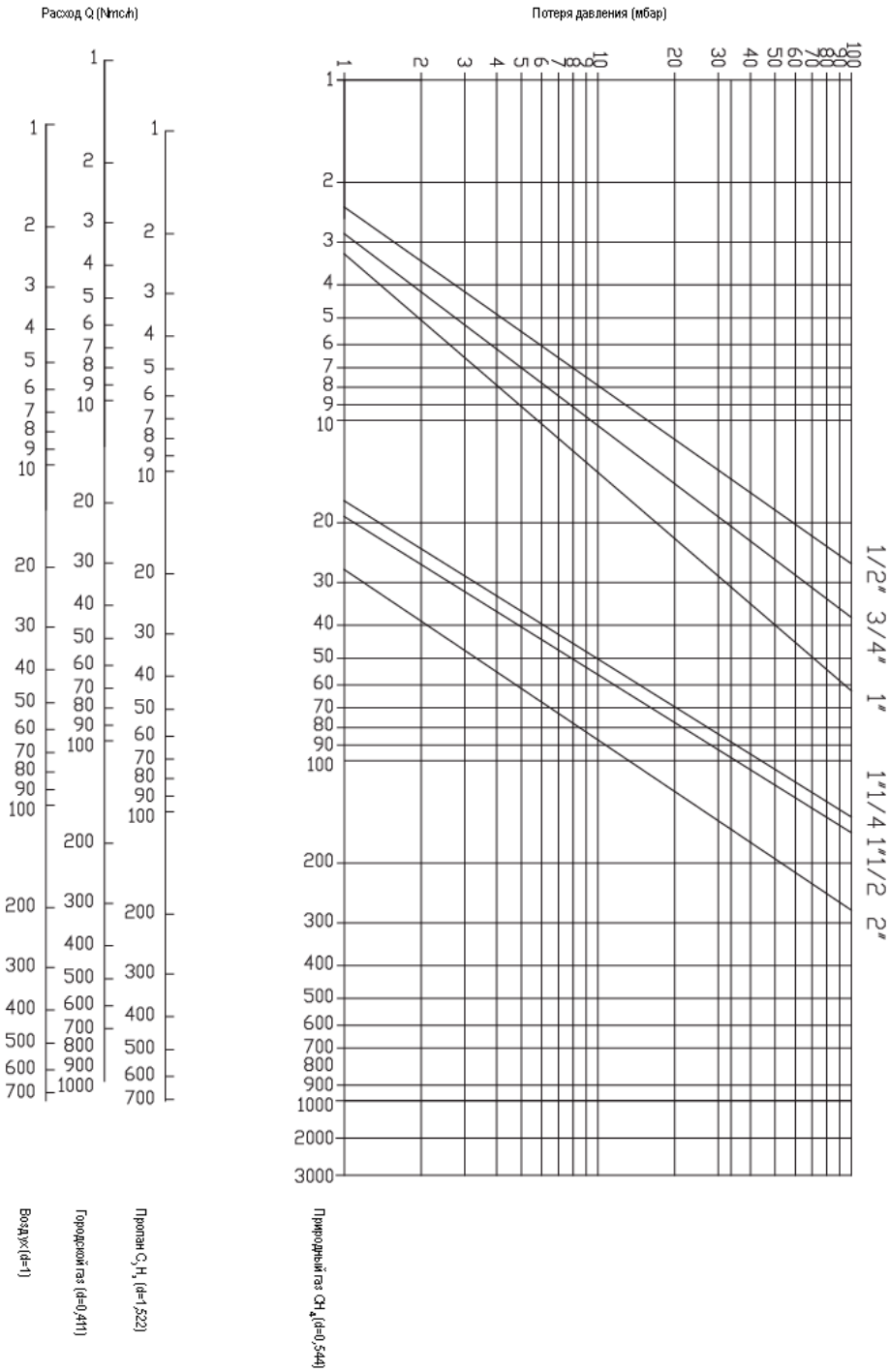

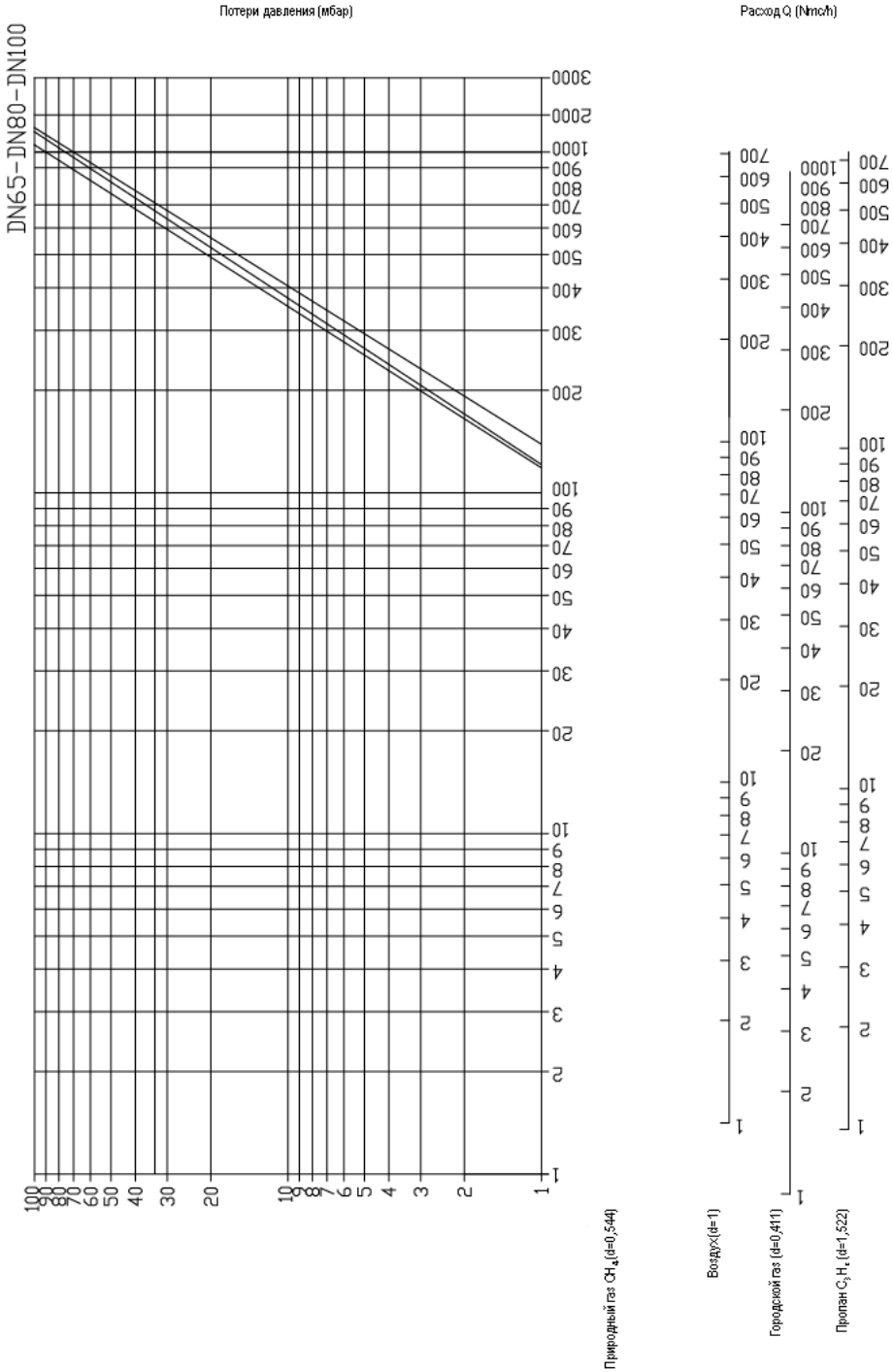
DN65–DN80–DN100
Потери давления (мбар)
Расход Q (Nm³/h)
Природный газ $CH_4$ (d=0,544)
Воздух (d=1)
Городской газ (d=0,411)
Пропан $C_3H_8$ (d=1,522)

## 10. ТРАНСПОРТИРОВКА

Транспортирование ПЗК в упаковке завода изготовителя может осуществляться любым видом транспорта в крытых транспортных средствах в соответствии с правилами перевозки грузов, действующими на данном виде транспорта, при температуре окружающей среды от -25°С до +60°С и при относительной влажности не более 90%.

Во время погрузочно-разгрузочных работ и транспортировании коробки с ПЗК не должны подвергаться резким ударам и воздействию атмосферных осадков.

## 11. ХРАНЕНИЕ

Хранение клапана в упаковке завода изготовителя должно соответствовать условиям хранения с температурой окружающей среды от -25°С до +60°С при относительной влажности не более 90% для закрытых помещений.

В воздухе помещений не должно быть вредных веществ, вызывающих коррозию.

## 12. КОМПЛЕКТНОСТЬ

- ПЗК
- Паспорт

## 13. ГАРАНТИЙНЫЕ ОБЯЗАТЕЛЬСТВА

На ПЗК серии SV предоставляется гарантия сроком 12 месяца с момента приобретения (дата продажи).

Гарантия на устройство распространяется при условии соблюдения правил хранения, транспортировки, монтажа и эксплуатации.

В случае обнаружения дефектов (на период гарантийного срока) на которые распространяется гарантия, производитель обязуется заменить или бесплатно отремонтировать устройство.

По истечении срок гарантии ремонт оплачивается в зависимости от заменяемых деталей и трудозатрат.

## 14. ИНФОРМАЦИЯ О ПРОДАЖЕ

Предохранительно- запорный клапан серии SV

Модель

Заводской номер

Дата продажи Дата производства

М.П. Место производства

GECA S.r.l.
via E. Fermi, 98
25064 Gussago (BS)
Italy

Предохранительно- запорный клапан серии SV изготовлен и принят в соответствии с обязательными требованиями государственных стандартов, действующей технической документацией и признан годным для эксплуатации.

Начальник ОТК _____ Дата приемки

М.П.

**Срок службы прибора с момента производства составляет 30 лет.**

Производитель GECA s.r.l. сохраняет за собой право вносить любые изменения во внешний вид и функции устройства, в любое время и без предварительного уведомления.