500 мБар

ЭЛЕКТРОМАГНИТНЫЕ КЛАПАНЫ

сер. 400		**сер. 600**	
сер. 500		**сер. 900**	

Заводской № _____

РУКОВОДСТВО ПО ЭКСПЛУАТАЦИИ

(ПАСПОРТ)

СОДЕРЖАНИЕ

ВНИМАНИЕ!.....
Внимательно изучите Руководство перед монтажом и эксплуатацией. Вмешательство в конструкцию клапана или его неправильная установка могут привести к поражению электрическим током! Помните – установка систем контроля горючих и токсичных газов не должна давать повод для нарушения правил и законов, связанных с размещением и хранением горючих, токсичных и других опасных материалов, а также эксплуатации вентиляционных установок! Установка газового оборудования и запорной арматуры должна проводиться в порядке, установленном действующими правилами и законами.....

ДЛЯ ЗАМЕТОК

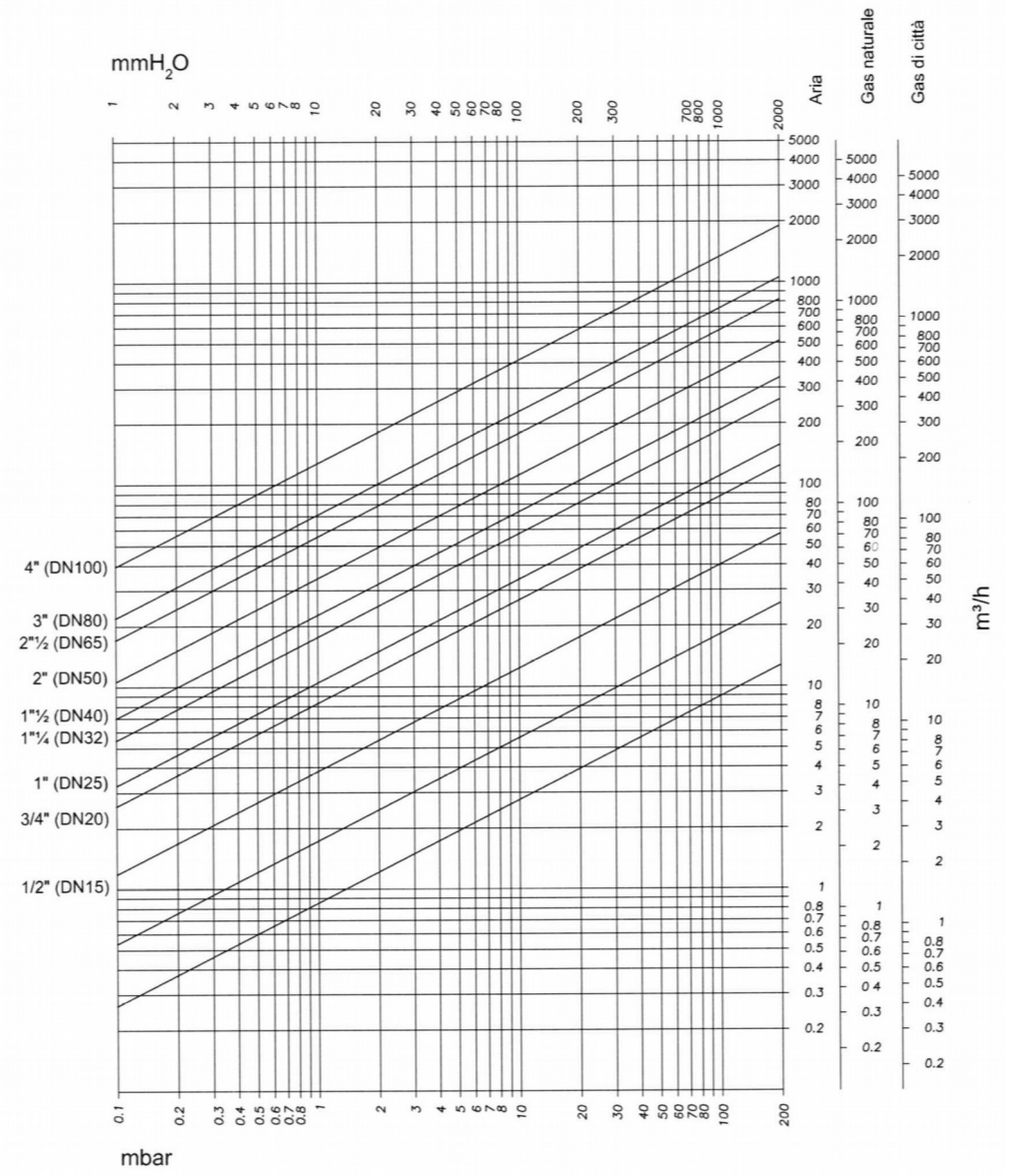

Приложение 2

Введение

Настоящее Руководство по эксплуатации предназначено для ознакомления обслуживающего персонала с конструкцией, обслуживанием и техническими характеристиками электромагнитных клапанов 400RM\500RM\600RM\900RM(RMF).

ВНИМАНИЕ!

Внимательно изучите Руководство перед монтажом и эксплуатацией. Вмешательство в конструкцию клапана или его неправильная установка могут привести к поражению электрическим током! Помните – установка систем контроля горючих и токсичных газов не должна давать повод для нарушения правил и законов, связанных с размещением и хранением горючих, токсичных и других опасных материалов, а также эксплуатации вентиляционных установок! Установка газового оборудования и запорной арматуры должна проводиться в порядке, установленном действующими правилами и законами.

Назначение

Электромагнитные клапаны серий 400RM/500RM/600RM/900RM, нормально открытого и нормально закрытого исполнения, имеют систему ручной перезарядки и применяются в качестве запорной арматуры на газовых магистралях с максимальным рабочим давлением 500 мБар. Для привода запорного устройства используется соленоид с рабочим напряжением 12 и 24 VDC или 230 VAC. Время срабатывания запорного устройства – менее 1 секунды. Монтаж клапана может осуществляться под любым углом, в зависимости от условий эксплуатации.

.

Основные характеристики

Модель												
	Нормально открытые	420RM	430RM	440RM	620RM	630RM	640RM	650RM	660RM	670RM	680RMF	690RMF	695RMF
	Нормально закрытые	520RM	530RM	540RM	920RM	930RM	940RM	950RM	960RM	970RM	980RMF	990RMF	995RMF
Рабочая температура		-15 / +60° C											
Степень защиты		IP65											
Материал		латунь			алюминий								
Диаметр		½“	¾”	1”	½“	¾”	1”	1¼”	1½“	2”	2½”	3”	4”
Размеры (мм.):*													
A		58	55	62	77	96	96	153	153	156	305	305	350
B		30	35	45	32	46	46	55	55	77	190	190	220
C		115	113	115	148	158	158	188	158	192	250	250	270
D		130	130	137	164	180	180	200	200	230	340	340	405
E		30	35	40	70	85	85	120	120	106	200	200	252
Вес (кг.)		0,6	0,8	0,8	0,9	1,1	1,1	2	2	2,3	7,6	7,6	17
Подключение		резьба ISO228/1									фланец PN16 ISO7005		
Сальник		PG09											
Класс изоляции		класс H (180° C)											
Время срабатывания		менее 1 секунды											
Перезарядка		ручная, рычаг											
Рабочее давление max.		500 мБар											

*. – смотреть приложение 1

Комплектность

- Клапан
- Руководство по эксплуатации

Сведения о сертификации

Электромагнитные клапаны 400RM\500RM\600RM\900RM(RMF) имеют декларацию соответствия Копии данных документов с перечнем сертифицированной продукции представлены на сайте www.b-e-l-t.ru или www.gazanalitika.ru в разделе «Документация».

Гарантии

Гарантия на оборудование 2 года, при условии соблюдения настоящего Руководства.
По вопросам сервисного обслуживания обращаться в ООО «ГазАналитика».

г. Москва, Волоколамское шоссе, д.88, стр.5, офис 30. Телефон: (495) 491-15-40.
Email: info@gazanalitika.ru

Заводской номер _____

Отметки сервисного центра_____

_____

_____

_____

Отметки о продаже

Продавец _____

Наименование прибора _____

Серийный номер прибора _____

Дата продажи _____

Продавец _____

Наименование прибора _____

Серийный номер прибора _____

Дата продажи _____

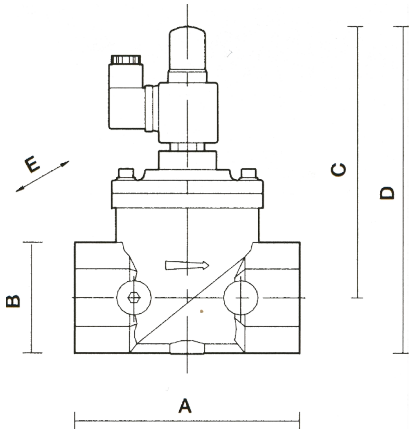

400RM\500RM

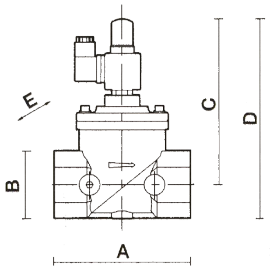

600RM(RMF)

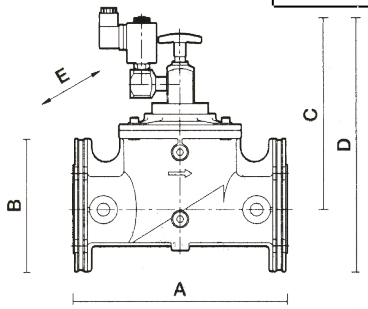

600RM\900RM(RMF)

Приложение 1